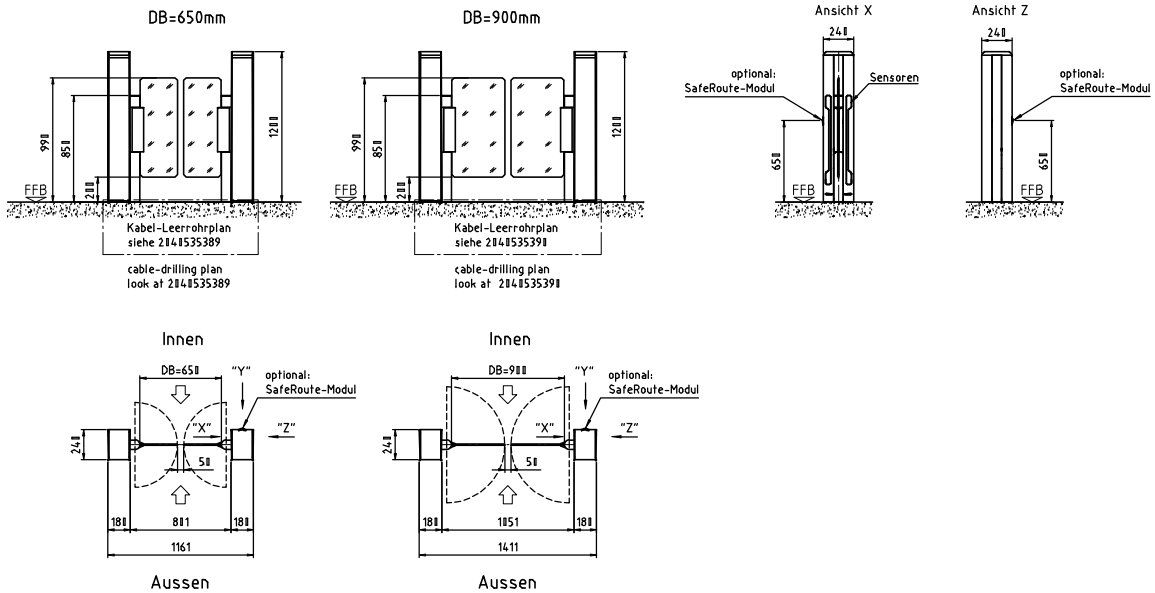

Detail Y (1 : 5)

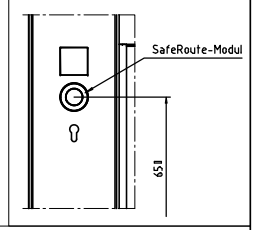

englisch	2x area 80x65mm for conduits inside	4x Ø12 in ground plate for fixing by shear connector with female thread M8x95 outside	cable-ductwork see..... view "X"	adhesive plate Adhesive gap
deutsch	2x Bereich 80x65mm für Leerrohre Innen	4x Ø12 in Bodenplatte zur Befestigung durch Verbundanker mit Innengewinde M8x95 Aussen	Kabel-Leerrohrplan siehe..... Ansicht "X"	Klebeplatte Klebespalt

Detail Befestigung
M1:10

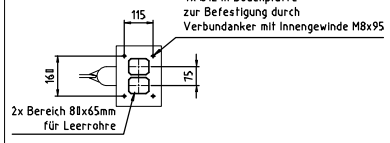

Detail Befestigung auf FFB geklebt

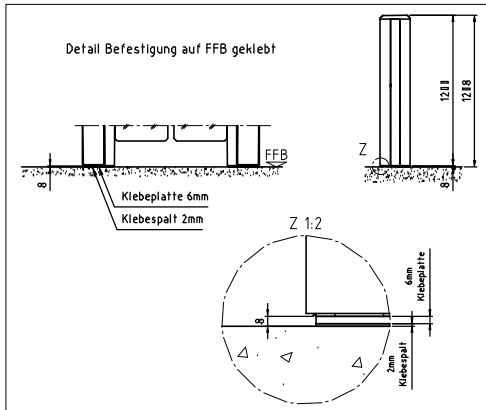

Ansicht von Innen
view from inside

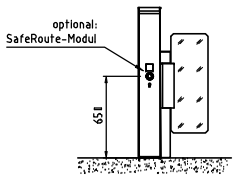

optionale Einbauten:
- Lauflicht
- Barcode/QR-Code Scanner
- RFID
- UP-Dose
- Statusanzeige

optionale Einbauten:
- running light
- Barcode/QR-Code Scanner
- RFID
- flush-mounted box
- Status display

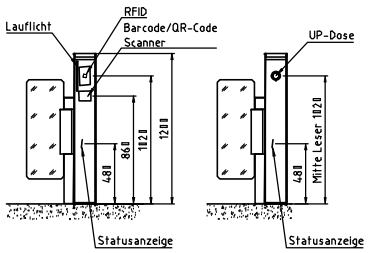

Index	Änderung	Datum gez	Name gez	Datum gepr	Name gepr
-	Dokument erstellt	30.11.2021	ELE	30.11.2021	ELE
A	Sensor überarbeitet; Befestigungsbohrungen eingezeichnet	06.07.2022	ELE	06.07.2022	ELE
B	Leser, QR Code geändert	27.07.2022	ELE	22.08.2022	ELE

dormakaba
dormakaba Deutschland GmbH
Nikolaus-Otto-Str. 1 Tel.: 07229/286-0
D - 77815 Bühl

Kunde
Projekt
Standort
Auftrags-Nr.

Maßstab 1:20
Titel: Argus V60 Vorlage Kundenzeichnung
Dokument-Nr. 2040535322B
Blatt -
3D Modell-Nr.
Ersatz für
Ersetzt durch

Schutzvermerk nach DIN ISO 16016 beachten! Zulässige Abweichung für Maße ohne Toleranzangabe: DIN ISO 2768-mK